microSKY

LED **24V - 11,4W/m**

IT **Lampada con sensore di movimento** - Profilo in policarbonato opalino per installazione ad incasso; dissipatore in alluminio.

EN **Lamp with motion sensor** - Opaline polycarbonate profile for flush mounting; aluminium heat sink.

DE **Leuchte mit Bewegungsmelder** - Einbauprofil aus Polykarbonat (opalen); Alu-Wärmeableiter.

75-82 lm/W PHOTOBIOLOGICAL CLASS 0 CRI>80

CE IP40

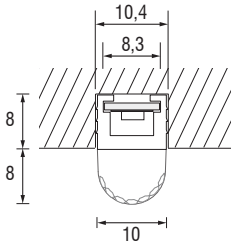

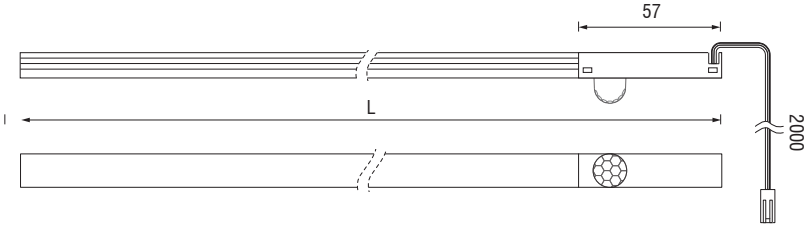

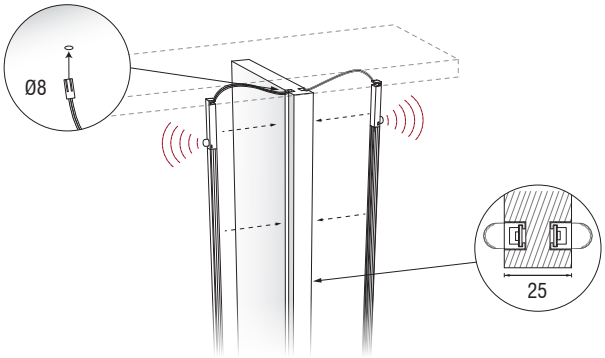

Doppia installazione su fianco centrale
Double installation on partition panel
Montage von 2 gegenüber liegende Beleuchtungselemente

Esclusivamente su misura - Custom measures only - Nur maßgeschneiderte				
L	3000 K		4000 K	
min - max	Codice - Part no. - Artikel-Nr.	EEC	Codice - Part no. - Artikel-Nr.	EEC
300 - 3000	182MSWS	A+	182MSNS	A+

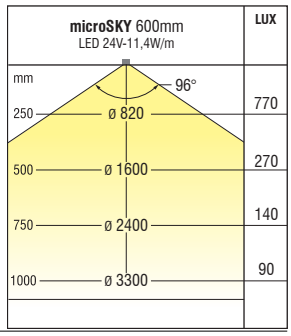

Dimensioni in millimetri (mm) / Dimensions in Millimiters (mm) / Dimensionen in Millimetern (mm)
Alimentatore non incluso / Driver not included / LED-Konverter nicht inbegriffen

Connettore
Connector / Verbindungsstecker